WARIANT A

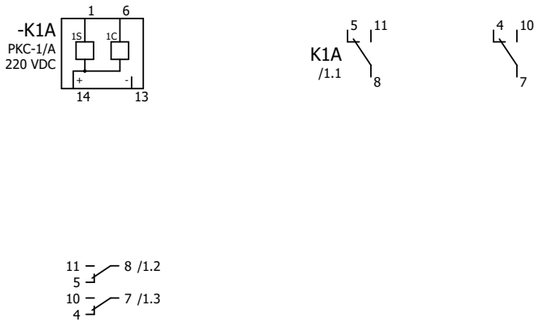

WARIANT E

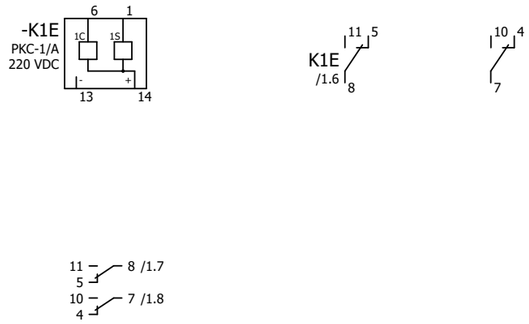

WARIANT C

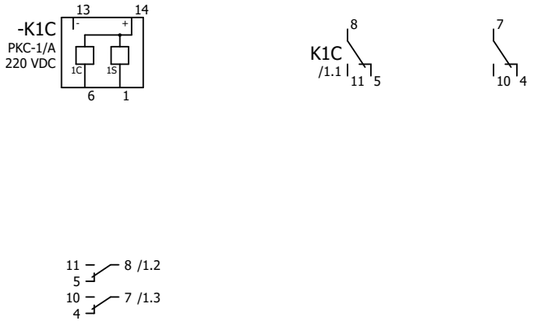

WARIANT G

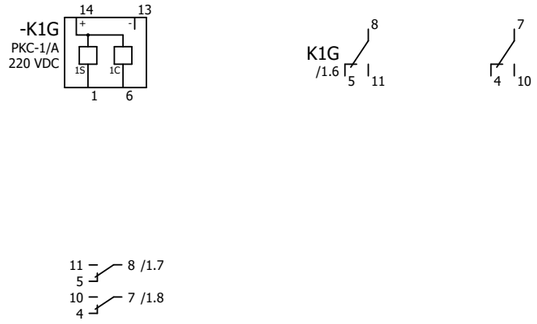

	Przekażnik kontroli ciągłości obwodów wyłączających. Warianty A, C, E, G		= Energotest 2	
			+ PKC-1/A	
		IEC_tpl001	Arkusz	1
			Strona	

WARIANT B

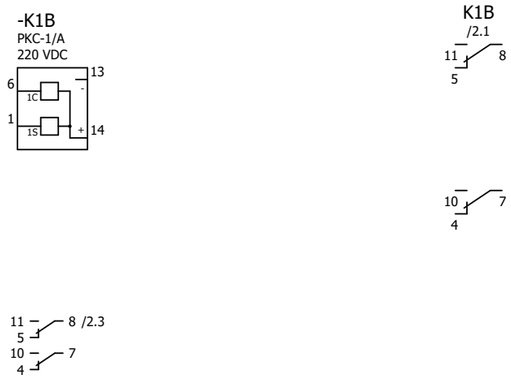

WARIANT F

WARIANT D

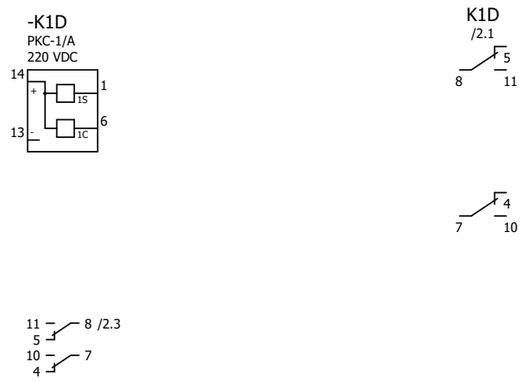

WARIANT H

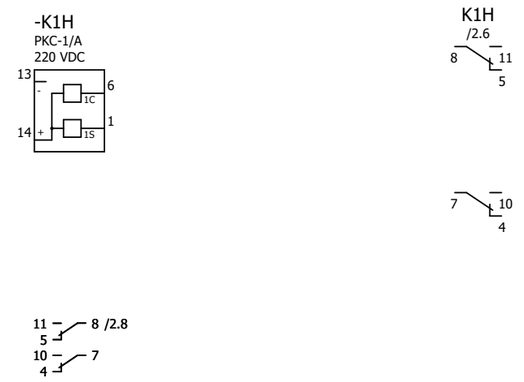

Przekażnik kontroli ciągłości obwodów wyłączających. Warianty B, D, F, H

= Energotest 2

+ PKC-1/A

IEC_tpl001

Arkusz 2

Strona